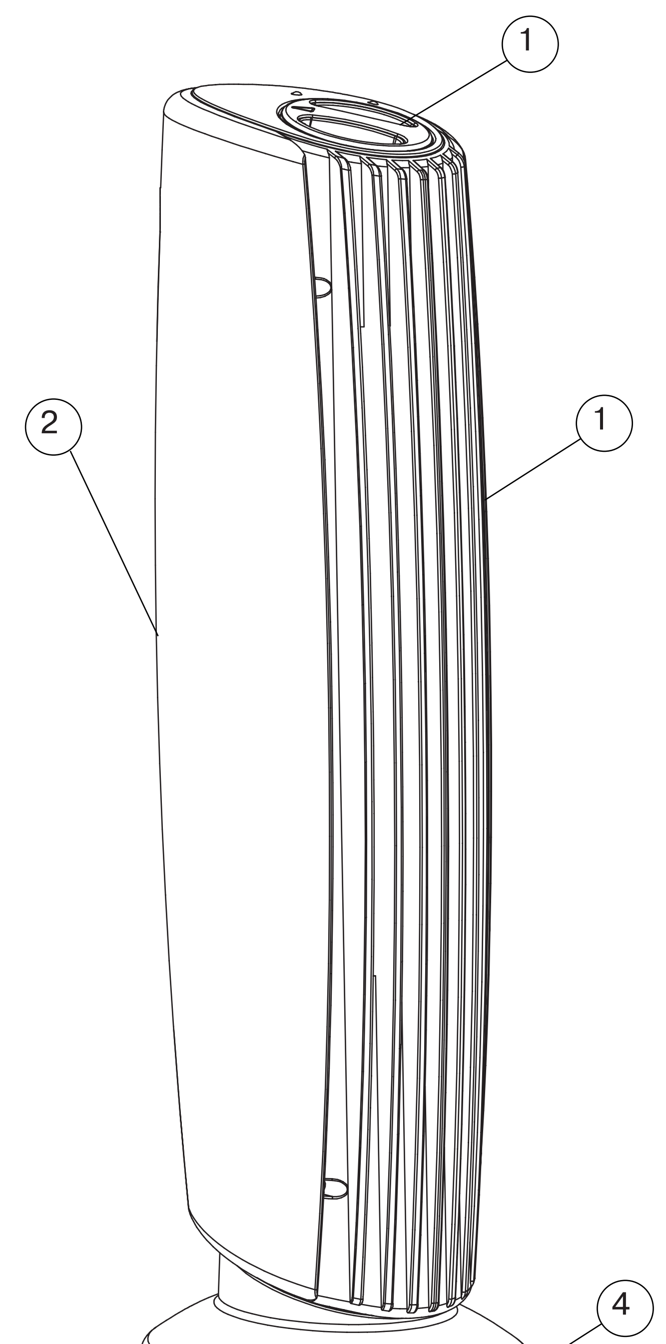

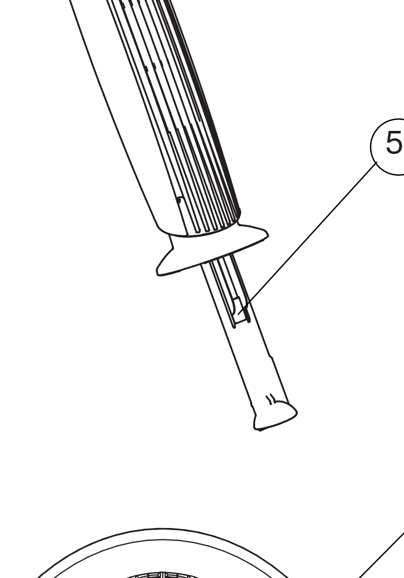

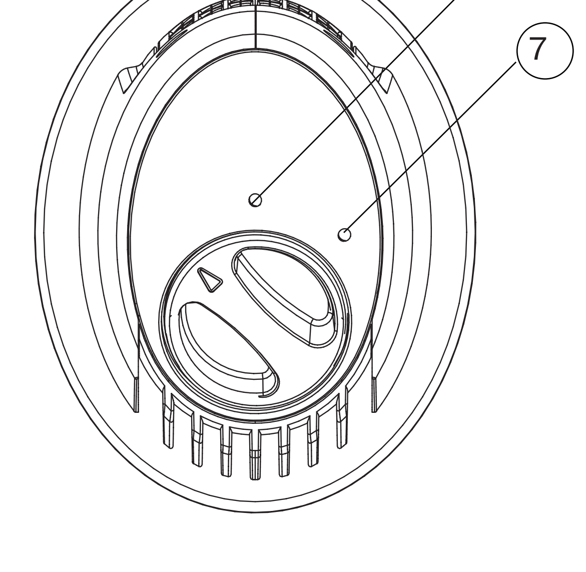

РУССКИЙ

ОЧИСТИТЕЛЬ ВОЗДУХА С ФУНКЦИЕЙ ИОНИЗАЦИИ

Основное назначение очистителя воздуха с функцией ионизации, создание в помещении оптимальной концентрации отрицательно заряженных ионов, которые необходимы для нормальной жизнедеятельности людей, животных и растений.
Используя ионные очистители воздуха в жилых помещениях, вы почувствуете чистый, почти горный воздух.
При работе с электроприборами необходимо всегда помнить о соблюдении мер безопасности.
Внимательно изучите инструкцию по эксплуатации устройства.

Описание
1. Переключатель режимов работы устройства
2. Отверстия выхода воздуха и отрицательных ионов
3. Воздухозаборная решетка
4. Подставка
5. Электростатический фильтр
6. Индикатор включения режима ионизации “Ion”
7. Индикатор включения режима вентилятора “Fan”

МЕРЫ ПРЕДОСТОРОЖНОСТИ

Чтобы снизить риск получения травм, возникновения пожара, поражения электротоком, при эксплуатации электроприборов необходимо соблюдать основные меры техники безопасности, включая следующие:
- Перед включением устройства внимательно изучите инструкцию.
- Перед первым включением убедитесь, что рабочее напряжение устройства соответствует напряжению сети.
- Запрещается вставлять сетевую вилку устройства в неисправные или изношенные розетки.
- Вынимая сетевую вилку из розетки, не тяните за сетевой шнур, а держитесь за вилку.
- Не прикасайтесь к корпусу устройства и сетевой вилке мокрыми руками.
- Следите за тем, чтобы сетевой шнур не касался горячих поверхностей и острых кромок мебели.
- Запрещается наматывать сетевой шнур на корпус устройства и использовать его в качестве ручки для переноски.
- Не оставляйте включенное устройство без присмотра.
- Запрещается использовать устройство вне помещений.
- Не используйте устройство в помещении с повышенным уровнем влажности, например, в ванной комнате.
- Не используйте устройство рядом с нагревательными устройствами.
- Не включайте устройство в местах, где распыляются аэрозоли либо используются легковоспламеняющиеся жидкости.
- Не закрывайте воздушную решетку и не вставляйте в нее какие-либо предметы.
- Полиэтиленовые пакеты, используемые в качестве упаковки, могут представлять опасность. Чтобы предотвратить удушение держите упаковку подальше от младенцев и детей. Пакет – не игрушка.
- Не разрешайте детям использовать устройство в качестве игрушки. Особое внимание проявляйте в том случае, если рядом с работающим устройством находятся дети, либо лица с ограниченными возможностями.
- Данное устройство не предназначено для использования детьми и людьми с ограниченными возможностями, если только им не даны соответствующие и понятные им инструкции о безопасном пользовании устройством и тех опасностях, которые могут возникать при его неправильном пользовании лицом, отвечающим за их безопасность.
- Запрещается включать и использовать устройство, если оно работает с перебоями, падало или было повреждено. В этом случае обратитесь в авторизованный сервисный центр для проверки и ремонта устройства.
- Перед чисткой фильтра обязательно выньте вилку сетевого шнура из розетки.
- Устройство предназначено только для домашнего использования.

Озон и ваше здоровье
– Данное устройство удовлетворяет требованиям безопасности - для устройств, вырабатывающих небольшое количество озона, менее 50 ppm (частей на миллион).
– Люди, страдающие заболеваниями верхних дыхательных путей, легких, заболеваниями сердца и прочими болезнями, которые повышают чувствительность к озону, должны предварительно проконсультироваться с врачом о возможности использования очистителя воздуха.

Принцип действия очистителя воздуха
– Генератор отрицательных ионов обогащает воздух миллионами отрицательно заряженных ионов.
– На электростатическом фильтре (5) осаждаются микрочастицы размером менее 0,1 микрона, такие как споры, пыльца растений и мелкая пыль.
– Устройство не содержит фильтров, которые требуют периодической замены. Пластины электростатического фильтра (5) достаточно протереть влажной тканью.
– Вентилятор обеспечивает поток воздуха без значительного шумового эффекта.

Использование

Устанавливайте очиститель воздуха на высоте примерно 90 см от пола для оптимальной циркуляции воздуха
1. Установите устройство на ровную сухую поверхность.
2. Вставьте вилку сетевого шнура в розетку.
3. Включите устройство, установив переключатель режимов работы (1) в положение «Ion» или «Fan», при этом загорится соответствующий индикатор работы.
4. В режиме «Ion» работает только ионизатор, а в режиме «Fan» работает как ионизатор, так и вентилятор.
5. Для выключения устройства установите переключатель режимов работы (1) в положение «Off», при этом индикатор работы погаснет.

Примечание
– *Если электростатический фильтр (5) не установлен или установлен неверно, то устройство не включится.*
– *Легкое потрескивание во время работы устройства связано с относительной влажностью воздуха в помещении, это нормальное явление.*

ЧИСТКА УСТРОЙСТВА
Корпус
– *Протирайте корпус устройства слегка влажной тканью, после чего протрите его насухо.*
– *Запрещается погружать устройство в воду или любые другие жидкости.*
– *Не используйте абразивные моющие средства или растворители для чистки корпуса устройства.*
– *Периодически очищайте воздухозаборную решетку (3) щеткой или воспользуйтесь пылесосом с соответствующей насадкой.*

Чистка электростатического фильтра (5)

Рекомендуется очищать пластины электростатического фильтра (5) раз в неделю.
– Отключите устройство и выньте вилку сетевого шнура из розетки.
– Извлеките электростатический фильтр (5) потянув за ручку. Не прикасайтесь к пластинам, пока не снимете с них остаток статического заряда. Для этого прикоснитесь пластинами к любому заземленному предмету, например к водопроводной трубе или крану.
– Протрите металлические пластины фильтра слегка влажной тканью, чтобы удалить частицы пыли; просушите электростатический фильтр в течение некоторого времени. Перед установкой убедитесь, что пластины электростатического фильтра абсолютно сухие.
– Установите электростатический фильтр (5) на место.

УСТРАНЕНИЕ НЕИСПРАВНОСТЕЙ

Неисправность	Возможные причины	Устранение
Устройство не включается	1. Устройство не включено в сетевую розетку. 2. Отсутствие напряжения в сетевой розетке. 3. Неустановлен или неплотно установлен электростатический фильтр. 4. Неисправность устройства.	1. Включите устройство в сетевую розетку. 2. Для проверки попробуйте включить в ту же розетку другое устройство. 3. Проверьте, правильность установки электростатического фильтра. 4. Обратитесь в авторизованный сервисный центр для ремонта устройства.

Технические характеристики
1. Напряжение питания: 220-240 В ~ 50 Гц
2. Потребляемая мощность: 5В
3. Выход озона: менее 0.05 % частей на миллион
4. Площадь работы до 15 м²
5. Производительность 18 м³/ч

Производитель оставляет за собой право изменять характеристики устройств без предварительного уведомления

Срок службы устройства 3 года

Данное изделие соответствует всем требуемым европейским и российским стандартам безопасности и гигиены.

Изготовитель: Стар Плюс Лимитед, Гонконг
Адрес: оф. 1902-03, Ист Таун Билдинг, 41 Локхарт Роуд, Ванчай, Гонконг
Сделано в КНР

ENGLISH

AIR PURIFIER WITH IONIZATION

The main purpose of the air purifier with ionization is creating in a room of an optimal concentration of negative ions which are necessary for normal life activities of humans, plants and animals.
Using air purifiers with ionization in accommodation rooms you can breathe fresh almost mountain air.
When using electric units it is necessarily always to remember about complying with safety rules.
Carefully read the unit manual.

Description
1. Switch of the unit operating modes.
2. Openings for air output and negative ions.
3. Air intake grate.
4. Stand.
5. Electrostatic filter.
6. Ionization mode indicator “Ion”.
7. Fan ventilator mode indicator “Fan”.

SAFETY MEASURES

To reduce the risk of injures, fire or electric shock when operating the unit it is necessary to follow the basic safety rules, including the following:
- Before switching the unit on read this instruction carefully.
- Before first usage make sure that your home electricity supply corresponds to the voltage of current specified on the housing.
- Never insert the plug into defective or worn-out outlets.
- When unplugging, do not pull the cord, take the plug.
- Do not touch the unit housing and the plug with wet hands.
- Make sure that the cord does not touch hot surfaces or sharp edges of furniture.
- Never wind the cord over the housing of the unit or use as a carrying handle.
- Never leave the operating unit unattended.
- Do not use the unit outdoors.
- Do not use the unit in rooms with high humidity, for example, in bathroom.
- Do not use the unit near heating elements.
- Do not use the unit in places where aerosols or inflammable liquids are used.
- Do not close the air grate and do not insert any objects into it.
- Polyethylene bags, used as packaging, can be dangerous. To prevent stifle keep the packaging away from babies and children. Such plastic bag is not a toy.
- Never allow children to use the unit as a toy. Close attention is necessary when children or disabled persons are near the working unit.
- This unit is not intended for usage by children or disabled persons. In exceptional cases a person who is responsible for safety should give them all the necessary instructions on safety measures and information about danger, which can be caused by improper usage of the unit.
- Do not switch on and do not use the unit if it works irregularly, fell or is damaged. Apply to an authorized service center for testing and repair of the unit.
- Before cleaning the filter, pull the plug out of the socket.
- The air purifier is intended for household usage only.

Ozone and health
– This unit complies with the safety requirements for units generating small volumes of ozone, less than 50 ppm (parts per million).
– People suffering from diseases of upper air passages, lungs, heart diseases and other illnesses, which increase sensitivity to ozone, should consult the doctor on the possibility of using the air purifier.

Unit operation principle
– Negative ions generator enriches the air with millions of negative ions.
– Electrostatic filter (5) catches microparticles less than 0.1 micron in size, such as spores, plant pollen and fine dust.
– The unit does not contain filters which need periodical replacement. It is sufficient to wipe plates of the electrostatic filter (5) with wet cloth.
– Ventilator provides an air flow with slight noise effect.

Use

The air purifier should be placed at the height of 90 cm from the floor for optimal air circulation.
1. Place the unit on a flat dry surface.
2. Insert the plug of the cord into the socket.
3. Switch the unit on by setting the operating modes switch (1) into «Ion» or «Fan» position, and the corresponding operating mode indicator will light up.
4. In «Ion» mode only the ionizer is operating, in «Fan» mode both ionizer and ventilator are operating.
5. To switch the unit off set the operating modes switch (1) into «Off» position, and the operating indicator will go out.

Note:
– *If the electrostatic filter (5) is not installed or is installed incorrectly, the unit will not turn on.*
– *Slight crackling during the unit operation is related to atmosphere relative humidity in the room, it is normal.*

CLEANING THE UNIT
Housing
– Wipe the unit housing with a damp cloth and then wipe dry.
– Never immerse the unit into water or other liquids.
– Do not use abrasive cleaners and solvents for cleaning the unit housing.
– Periodically clean the air intake grate (3) with a brush or use a vacuum cleaner with a corresponding attachment.

Cleaning the electrostatic filter (5)

It is recommended to clean the plates of the electrostatic filter (5) once a week.
– Switch the unit off and take the plug of the cord out of the socket.
– ake the electrostatic filter (5) out pulling the handle. Do not touch the plates until you remove all electrostatic charge. You can do it by touching any grounded object e.g. water pipe or tap with these plates.
– Wipe the plates with a slightly wet cloth to remove the dust particles, dry the electrostatic filter for some time. Before installing make sure that the plates of the electrostatic filter are absolutely dry.
– Set the electrostatic filter (5) in its place.

TROUBLESHOOTING

Failure	Possible causes	Solution
The unit does not switch on.	1. The unit is not plugged in the socket. 2. No voltage in the socket. 3. The electrostatic filter is not installed or is installed not firmly. 4. Unit failure.	1. Connect the unit to the socket. 2. Try to connect another unit to the same socket. 3. Check whether the electrostatic filter is installed correctly. 4. Apply to the authorized service center for unit repairs.

Technical specifications
1. Power supply: 220-240 V ~ 50 Hz.
2. Power consumption: 5 W.
3. Ozone output: less than 0.05% ppm.
4. Applicable area up to 15 m²
5. Working capacity: 18 m³/hour.

The manufacture preserves the right to change the specifications of the unit without a preliminary notification.

Service life of the unit is 3 years

Guarantee

Details regarding guarantee conditions can be obtained from the dealer from whom the appliance was purchased. The bill of sale or receipt must be produced when making any claim under the terms of this guarantee.

This product conforms to the EMC-Requirements as laid down by the Council Directive 2004/108/EC and to the Low Voltage Regulation (2006/95/EC)

DEUTSCH

LUFTREINIGER MIT IONISATOR

Luftreiniger mit Ionisator ist für Schaffung im Raum einer optimalen Konzentration der Aionen geeignet, die für normale Lebenstätigkeit der Menschen, Tiere und Pflanzen notwendig sind.
Falls Sie den Ionenluftreiniger im Wohnraum benutzen, können Sie reine, fast gebirgische Luft atmen.
Beim Gebrauch der elektrischen Geräte ist es wichtig, Sicherheitsmaßnahmen zu beachten
Vor der ersten Inbetriebnahme des Geräts lesen Sie aufmerksam diese Betriebsanleitung durch.

Beschreibung
1. Betriebsschalter
2. Austrittsöffnungen für die Luft und Anionen
3. Lufteinlassgitter
4. Abstellplatte
5. Elektrostatisches Filter
6. Indikator der Einschaltung des Ionisationsbetriebs
7. Indikator der Einschaltung des Ventilatorbetriebs

SICHERHEITSMAßNAHMEN
Um Brände, Stromschläge oder andere Verletzungen zu vermeiden, befolgen Sie beim Gebrauch des Geräts grundlegende Sicherheitsmaßnahmen, einschließlich:
- Vor der ersten Inbetriebnahme des Geräts lesen Sie aufmerksam diese Betriebsanleitung durch.
- Vor dem ersten Einschalten des Geräts vergewissern Sie sich, dass die Netzspannung mit der Spannung Ihres Geräts übereinstimmt.
- Es ist nicht gestattet, den Netzstecker in beschädigte oder abgenutzte Steckdosen einzuschalten.
- Es ist nicht gestattet, das Gerät beim Abschalten vom Stromnetz am Netzkabel zu ziehen, halten Sie es am Stecker.
- Berühren Sie nie das Gehäuse des Geräts und den Netzstecker mit nassen Händen.
- Achten Sie darauf, dass das Netzkabel heiße oder scharfe Ecken der Möbel nicht berührt.
- Es ist nicht gestattet, das Netzkabel auf das Gehäuse des Geräts zu wickeln und als Griff beim Tragen des Geräts zu benutzen.
- Lassen Sie das eingeschaltete Gerät nie unbeaufsichtigt.
- Es wird nicht gestattet, dieses Gerät außerhalb der Räumlichkeiten zu betreiben.
- Es ist nicht gestattet, das Gerät in den Räumen mit erhöhter Luftfeuchtigkeit zu benutzen, z.B. im Badezimmer.
- Es ist nicht gestattet, das Gerät in der Nähe von Heizgeräten zu benutzen.
- Benutzen Sie nie das Gerät an den Orten, wo Sprays oder leicht entflammbare Flüssigkeiten verwendet werden.
- Sperren Sie nie das Luftgitter mit irgendwelchen Gegenständen ab und stecken Sie darin keine Gegenstände ein.
- Plastiktaschen, die als Verpackung genutzt werden, können gefährlich sein. Um das Ersticken zu vermeiden, halten Sie die Verpackung von Säuglingen und kleinen Kindern fern. Die Plastiktasche ist kein Spielzeug.
- Es ist nicht gestattet, das Gerät den Kindern als Spielzeug zu geben. Besondere Vorsichtsmaßnahmen sind in den Fällen angesagt, wenn sich Kinder oder behinderte Personen während der Nutzung des Geräts in der Nähe aufhalten.
- Dieses Gerät darf von Kindern und behinderten Personen nicht genutzt werden. In Ausnahmefällen soll die Person, die für ihre Sicherheit verantwortlich ist, entsprechende verständliche Anweisungen über die sichere Nutzung des Geräts und über die Gefahren geben, die bei seiner falschen Nutzung entstehen können.
- Es ist nicht gestattet, das Gerät einzuschalten und zu benutzen, wenn Störungen auftreten, es mit Unterbrechungen funktioniert, abgestürzt ist oder beschädigt wurde. In diesem Fall wenden Sie sich an einen autorisierten (bevollmächtigten) Servicedienst, um das Gerät prüfen und reparieren zu lassen.
- Vor der Reinigung des Filters ziehen Sie den Netzstecker aus der Steckdose.
- Das Gerät ist nur für den Gebrauch im Haushalt geeignet

Ozon und Ihre Gesundheit
- Dieses Gerät entspricht Sicherheitsvorschriften für Geräten, die kleine Menge von Ozon erzeugen, weniger als 50 ppm (Partikel pro eine Million).
- Die Menschen mit Erkrankungen der oberen Luftwege, Lungen- und Herzerkrankungen, die Überempfindlichkeit zum Ozon erhöhen, müssen im Voraus den Arzt konsultieren über die Möglichkeit den Luftreiniger zu benutzen.

Nutzungsprinzip des Luftreinigers
- Anionengenerator reicht die Luft mit Millionen von Anionen an.
- Auf dem elektrostatischen Filter (5) fallen die Mikroteilchen weniger als 0,1 Mikron groß, wie Sporen, Blütenstaub und feinkörniger Staub, aus.
- Das Gerät hat keine Filter, die regelmäßiges Wechseln brauchen. Es ist genug, die Platten des elektrostatischen Filters (5) mit einem feuchten Tuch zu wischen.
- Ventilator versorgt den Luftstrom ohne merklichen Geräuscheffekt.

Verwendung

Stellen Sie den Luftreiniger auf der Höhe etwa 90 cm vom Boden, um den gleichmäßigen Luftumlauf zu gewährleisten.
1. Stellen Sie das Gerät auf eine trockene und feste Oberfläche auf.
2. Stecken Sie den Netzstecker des Netzkabels in die Steckdose.
3. Schalten Sie das Gerät ein, indem Sie den Schalter (1) in die Position «Ion» oder «Fan» stellen, es wird dabei Betriebsindikator leuchten.
4. Im Ionisationsbetrieb funktioniert nur Ionisator, und im Ventilatorbertieb funktioniert sowie Ionisator, als auch Ventilator.
5. Um das Gerät auszuschalten, stellen sie den Schalter (1) in die Position „Off“, dabei schaltet der Anzeiger (2) ab.

Anmerkung
- *Falls das elektrostatisches Filter (5) nicht aufgestellt ist oder nicht richtig aufgestellt ist, schaltet sich das Gerät nicht ein.*
- *Leichtes Knacken während des Betriebs des Geräts ist mit relativer Luftfeuchtigkeit im Raum verbunden, es ist normal.*

REINIGUNG DES GERÄTS
Gehäuse
- Wischen Sie das Gehäuse des Geräts mit einem feuchten und danach mit einem trockenen Tuch.
- Es ist nicht gestattet, das Gerät ins Wasser oder andere Flüssigkeiten zu tauchen.
- Es ist nicht gestattet, Abrasiv- und Lösungsmittel für die Reinigung des Geräts zu benutzen.
- Reinigen Sie das Lufteinlassgitter (3) regelmäßig mit einer Bürste oder benutzen Sie den Staubsauger mit einem entsprechenden Aufsatz.

Reinigung des elektrostatischen Filters (5)

Es wird empfohlen, die Platten des elektrostatischen Filters (5) einmal pro Woche zu wechseln.
- Schalten Sie das Gerät aus und ziehen Sie den Netzstecker aus der Steckdose.
- Ziehen Sie das elektrostatische Filter (5) heraus, indem Sie am Griff ziehen. Berühren Sie die Platten nicht, bis Sie statische Ladung nicht beseitigen. Berühren Sie dafür einen beliebigen geerdeten Gegenstand mit den Platten, z.B. an das Leitungsrohr oder an den Wasserhahn.
- Wischen Sie die Platten mit einem feuchten Tuch, um Staubpartikeln zu entfernen, trocknen Sie das elektrostatische Filter. Vergewissern Sie sich vor der Aufstellung, dass die Platten des elektrostatischen Filters absolut trocken sind.
- Setzen Sie das elektrostatische Filter (5) zurück auf.

STÖRUNGSBESEITIGUNG

Störung	Ursache	Behebung
Das Gerät schaltet sich nicht ein.	1. Das Gerät ist an die Steckdose nicht angeschlossen. 2. Keine Spannung in der Steckdose. 3. Das elektrostatisches Filter ist undicht aufgestellt oder nicht aufgestellt. 4. Störung des Geräts	1. Schließen Sie das Gerät an die Steckdose an. 2. Schließen Sie ein anderes Gerät an die gleiche Steckdose zur Prüfung an. 3. Prüfen Sie die Richtigkeit der Aufstellung des elektrostatischen Filters 4. Wenden Sie sich an einen autorisierten (bevollmächtigten) Kundenservicedienst um das Gerät reparieren zu lassen.

TECHNISCHE EIGENSCHAFTEN
1. Stromversorgung: 220-240 V ~ 50 Hz
2. Aufnahmeleistung: 5 W
3. Ozon-Ausgangsleistung: weniger als 0,05% Partikel pro eine Million
4. Arbeitsfläche bis 15 m²
5. Leistung: 18m³/Stunde

Der Hersteller behält sich das Recht vor, Veränderungen in der Konstruktion des Geräts ohne vorzeitige Benachrichtigung vorzunehmen.

Nutzungsdauer des Geräts beträgt 3 Jahre.

Gewährleistung

Ausführliche Bedingungen der Gewährleistung kann man beim Dealer, der diese Geräte verkauft hat, bekommen. Bei beliebiger Anspruchserhebung soll man während der Laufzeit der vorliegenden Gewährleistung den Check oder die Quittung über den Ankauf vorzulegen.

Das vorliegende Produkt entspricht den Forderungen der elektromagnetischen Verträglichkeit, die in 2004/108/EC – Richtlinie des Rates und den Vorschriften 2006/95/EC über die Niederspannungsgeräte vorgesehen sind.

ҚАЗАҚ

ИОНИЗАЦИИ ҚЫЗМЕТІ БАР АУА ТАЗАРТҚЫШ

Ионизация қызметі бар ауа тазартқышының негізгі міндеті – бөлмеде адамдардың, жануарлардың және өсімдіктердің өмір сүруіне қажетті кері зарядталған иондардың оптималды шоғырлануын қамтамасыз ету.
Тұрғын бөлмелерде иондық ауа тазартқыштарды пайдаланып, сіз таза, тау ауасымен тыныс ала аласыз.
Электр аспаптарымен жұмыс істегенде әрқашан қауіпсіздік шараларын сақтауды есте ұстаған жөн.
Құрылғыны пайдалану бойынша нұсқаулықты зейін қойып оқып шығыңыз.

Сипаттамасы
1. Құрылғы жұмыс режимдерінің ауыстырғышы
2. Ауаның және кері иондардың шығуына арналған саңылаулар
3. Ауатартқыш тор
4. Тірeу
5. Электростатикалық сүзгіш
6. “Ion” ионизация режимінің іске қосылу көрсеткіші
7. Индикатор включения режима вентилятора “Fan” желдеткіш режимінің іске қосылу көрсеткіші
8. Желілік бау

САҚТАНДЫРУ ШАРАЛАРЫ

Жарақаттар алу, өрттің пайда болу немесе электр тоғы соққысы тәуекелін азайту үшін, электр аспабын пайдаланған кезде қауіпсіздік техникасының негізгі шараларын сақтау керек, келесілерді қоса:
- Аспапты пайдалану алдында берілген нұсқаулықты зейін қойып оқып шығыңыз.
- Алғашқы іске қосу алдында, аспаптың жұмыс істеу кернеуі желідегі кернеуге сәйкес келетініне көз жеткізіңіз.
- Желілік айыртетікті бүлінген және тозған ашалықтарға қосуға тыйым салынады.
- Желілік айыртетікті ашалықтан суырғанда, желілік баудан тартпаңыз, ал айыртетіктен ұстаңыз.
- Құрылғы корпусын және желілік айыртетікті сулы қолмен ұстамаңыз.
- Желілік баудың ыстық беттерге және үшкір шеттерге тиюіне жол бермеңіз.
- Желілік бауды құрылғы корпусына орауға және оны тасымалдауға арналған сап ретінде пайдалануға тыйым салынады.
- Жұмыс істеп тұрған аспапты қараусыз қалдырмаңыз.
- Аспапты үйден тыс пайдалануға тыйым салынады.
- Құрылғыны ылғалдылығы жоғары бөлмелерде, мысалы жуыну бөлмесінде пайдаланбаңыз.
- Құрылғыны қыздырғыш құрылғылардың қасында пайдаланбаңыз.
- Сепкіштер себілетін немесе тез тұтанатын сұйықтықтар пайдаланатын жерлерде құрылғыны іске қоспаңыз.
- Ауа торына бөтен заттарды түсірмеңіз және салмаңыз.
- Орау ретінде пайдаланылатын полиэтилен қаптар, қауіп төндіруі мүмкін. Тұншығуға жол бермеу үшін орауды сәбилер мен балалардан алшақ ұстаңыз. Қап – ойыншық емес.
- Балаларға құрылғыны ойыншық ретінде пайдалануға тыйым салынады. Аспапты балалар немесе мүмкіндігі шектеулі тұлғалар пайдаланған кезде аса назар болыңыз.
- Берілген құрылғы балаларға және мүмкіндіктері шектеулі адамдарға пайдалануға арналмаған. Ерекше жағдайларда балаларға аспапты қауіпсіз пайдалану және оны дұрыс пайдаланбаған кезде пайда болатын қауіптер туралы сәйкес және түсінікті нұсқаулықтар берілген болса құрылғыны пайдалануға рұқсат етіледі.
- Желілік айыр тетіктің немесе баудың бүлінуі кезінде, егер ол іркіліспен істегенде немесе суға түскеннен кейін құрылғыны пайлануға тыйым салынады. Мұндай жағдайларда туындылас (өкілетті) қызмет көрсету орталығына хабарласыңыз.
- Сүзгішті тазалау алдында міндетті түрде құрылғыны ашалықтан суыру қажет.
- Ауа тазартқыш үйде пайдалануға арналған.

Озон және сіздің денсаулығыңыз
- Берілген құрылғы озонның шамалы көлемін өндіретін құрылғыларға арналған қауіпсіздік талаптарына жауап береді - 50 ppm-нан аз (миллионның бір бөлігі).
- Озонға сезгіштікті жоғарылататын, жоғары тыныс алу жолдарының, өкпе ауруларынан, жүрек ауруларынан және басқа аурулардан зардап шегетін адамдар, тазартқышты пайдалану мүмкіндігі туралы дәрігермен алдын-ала кеңесуі керек.

Ауа тазартқышының жұмыс істеу принципі
- Кері иондар генераторы ауаны миллиондаған кері зарядталған иондармен байытады.
- Электростатикалық сүзгіште (5) споралар, өсімдіктер тозаңы, ұсақ шаң сияқты 0,1 микроннан кішкентай микробөлшектер шөгеді.
- Құрылғыда уақытылы ауыстыруды қажет ететін сүзгіштер жоқ. Электростатикалық сүзгіштің (5) тілімдерін дымқыл матамен сүрту жеткілікті.
- Желдеткіш басым шуыл әсерінсіз ауа ағынын қамтамасыз етеді.

Пайдаланылуы

Ауаның оптималды айналымы үшін ауа тазартқышын еденнен 90 см биіктікте орналастырған жөн.
1. Құрылғыны түзу түзу құрғақ бетке орналастырыңыз.
2. Желілік баудың айыретітігін (8) ашалыққа салыңыз.
3. Жұмыс істеу режимдерінің ауыстырғышын (1) «Ion» немесе «Fan» күйіне белгілеп құрылғыны іске қосыңыз, сол кезде жұмыс режимдерінің сәйкес көрсеткіші жанады.
4. «Ion» режимінде ионизатор ғана, ал «Fan» режимінде ионизатор да, желдеткіш те қоса жұмыс істейді.
5. Құрылғыны сөндіру үшін жұмыс режимдерінің ауыстырғышын (1) «Off» күйіне белігленіз, сол кезде жұмыс істеу көрсеткіші сөнеді.

Ескерту
- ***Егер электростатикалық сүзгіш (1) орнатылмаған немесе дұрыс орнатылмаған болса, онда құрылғы іске қосылмайды.***
- ***Құрылғы жұмыс істеу уақытындағы сәл шыртылдау бөлмедегі салыстырмалы ылғалдылыққа байланысты болады, бұл қалыпты құбылыс.***

ҚҰРЫЛҒЫНЫ ТАЗАЛАУ
Корпусы
- Құрылғы корпусын сәл дымқыл матамен сүртіңіз, содан кейін оны құрғатып сүртіңіз.
- Құрылғыны суға немесе кез-келген басқа сұйықтықтарға салуға тыйым салынады.
- Құрылғы корпусын тазалау үшін қажайтын жуғыш заттарды немесе еріткіштерді пайдалануға тыйым салынады.
- Ауатартқыш торды (3) мезгілімен қылшақпен тазалаңыз немесе бұл үшін сәйкес қондырмасы бар шаңсорғышты пайдаланыңыз.

Электростатикалық сүзгішті (5) тазалау

Электростатикалық сүзгіштің (5) тілімдерін аптасына бір рет тазалау ұсынылады.
- Құрылғыны сөндіріңіз және желілік баудың айыртетігін электр ашалығынан суырыңыз.
- Саптан тартып, электростатикалық сүзгішті (5) шығарыңыз. Тілімдерден статикалық зарядтың қалдығын алғанға дейін, қолыңызды тигізбеңіз. Бұл үшін тілімдерді кез-келген жерлендірілген затқа, мысалы су құбырына немесе немесе су шүмегіне тигізіңіз.
- Шаң бөлшектірн жою үшін металл тілімдерді сәл дымқыл матамен сүртіңіз; электростатикалық сүзгішті біршама уақыт бойы құрғатыңыз. Орнату алдында, электростатикалық сүзгіштің тілімдері абсолютті құрғақ екеніне көз жеткізіңіз.
- Электростатикалық сүзгішті (5) орнына орнатыңыз.

АҚАУЛЫҚТАРДЫ ЖОЮ

Ақаулық	Мүмкін себептері	Жойылуы
Құрылғы іске қосылмайды.	1. Құрылғы электр ашалығына қосылмаған. 2. Электр ашалығында кернеу жоқ. 3. Электростатикалық сүзгіш орнатылмаған немесе тығыз орнатылмаған. 4. Құрылғы бүлінген.	1. Құрылғыны электр ашалығына қосыңыз. 2. Тексеру үшін сол ашалыққа басқа құрылғыны қосып көріңіз. 3. Электростатикалық сүзгіштің тығыз орнатылғанына көз жеткізіңіз. 4. Құрылғыны жөндеу үшін туындыгерлес (өкілетті) қызмет көрсету орталығына хабарласыңыз.

Техникалық сипаттамалары
1. Электрқорегі: 220-240 В ~ 50 Гц
2. Тұтынатын қуаты: 5 Вт
3. Озонның шығуы: миллионға 0,05 % бөліктен кем емес
4. Жұмыс аймағы 15 м²-ге дейін
5. Өнімділігі 18 м³/сағ

Өндіруші құрылғының сипаттамаларын алдын-ала хабарлаусыз өзгерту құқығын сақтайды

Құрылғының қызмет ету мерзімі – 3 жыл

Гарантиялық міндеттілігі

Гарантиялық жағдайдағы қаралып жатқан бөлшектер дилерден тек сатып алынған адамға ғана беріледі.
Осы гарантиялық міндеттілігіндегі шағымдалған жағдайда төлеген чек немесе квитанциясын көрсетуі қажет.

ROMÂNĂ/ MOLDOVENEASCĂ

PURIFICATOR DE AER CU FUNCŢIA DE IONIZARE

Scopul principal a purificatorului de aer cu funcţia de ionizare - crearea concentraţiei optimale de ioni încărcaţi negativ în cameră, care sunt necesare pentru activitatea vitală a oamenilor, animalelor, plantelor.
Utilizând purificatoarele de aer ionice în locuinţe, veţi putea respira aer curat, aproape ca aer de munte.
La utilizarea aparatelor electrice întotdeauna trebuie să ţineţi minte despre respectarea măsurilor de siguranţă.
Citiţi cu atenţie instrucţiune de exploatare a dispozitivului.

Descriere
1. Comutatorul regimelor de lucru a dispozitivului
2. Orificiile pentru ieşirea aerului şi ioni negativi
3. Orificiu de intrare a aerului
4. Suport
5. Filtru electrostatic
6. Indicatorul de conectare a regimului de ionizare “Ion”
7. Indicatorul de conectare a regimului ventilatorului “Fan”

MĂSURI DE SIGURANŢĂ

Pentru a reduce riscul de traumatism, de apariţie a incendiilor sau de electrocutare la exploatarea dispozitivului trebuie să respectaţi măsurile de siguranţă de bază, inclusiv următoarele:
- Înainte de a conecta dispozitivul citiţi cu atenţie instrucţiune.
- Înainte de prima conectare, verificaţi că tensiunea de lucru a dispozitivului corespunde cu tensiunea în reţeaua electrică.
- Nu introduceţi fişa cablului dispozitivului în prize defectate sau uzate.
- Extrăgând cablul electric din priză, nu trageţi de cablu, ci apucaţi fişa.
- Nu atingeţi carcasa dispozitivului şi fişa cablului cu mîinile umede.
- Asiguraţi-vă că cablul electric să nu se atingă suprafeţe fierbinţi şi de margini ascuţite a mobilierului.
- Nu înfăşuraţi cablul pe carcasa dispozitivului şi nu-l folosiţi în calitate de mâner de transportare.
- Nu lăsaţi dispozitivul conectat fără supraveghere.
- Este interzisă utilizarea dispozitivului în afara încăperilor.
- Nu folosiţi dispozitivul în încăperile cu umiditate ridicata, de exemplu în camera de baie.
- Nu utilizaţi dispozitivului în apropierea dispozitivelor de încălzire.
- Nu conectaţi dispozitivuul în locuri unde sunt împroşcaţi aerosoli sau unde se utilizează lichide uşor inflamabile.
- Nu blocaţi grătarul de aer şi nu plasaţi în el obiecte străine.
- Pungile de polietilenă, folosite în calitate de ambalaj, pot fi periculoase. Pentru a preveni nenorocirea păstraţi ambalajul departe de copii şi nou-noscuţi. Pungă nu este o jucărie.
- Nu permiteţi copiilor sa se joace cu dispozitivul. Fiţi deosebit de precaut atunci când lângă dispozitivul funcţionat se află copiii sau persoane cu dizabilităţi.
- Prezentul dispozitiv nu este prevăzut pentru a fi utilizat de către copii şi persoane cu dizabilităţi. Aceştia pot utiliza dispozitivul doar în cazuri excepţionale în care persoana responsabilă pentru siguranţa acestora le-a explicat instrucţiunile corespunzătoare de utilizare a dispozitivului şi pericolele legate de utilizarea necorespunzătoare a acestuia.
- Se interzice conectarea şi utilizarea dispozitivului dacă el funcţionează cu întreruperi, după căderea sau deterioararea lui. În aceste cazuri adresaţi-vă unui centru autorizat de service pentru verificarea şi repararea dispozitivului.
- Înainte de a curăţa filtrul extrageţi obligatoriu fişa cablului dispozitivului de la reţea.
- Purificator de aer este destinat doar pentru uz în condiţii casnice.

Ozonul şi sănătatea D-vă
- Dispozitivul dat îndeplineşte cerinţele de securitate pentru dispozitivele care produc cantităţi mici de ozon – mai puţin de 50 ppm (părţi la un milion).
- Oamenii care suferă de boli a tractului respirator superior, plămînilor, boli de inima şi a altor boli care majorează sensibilitatea la ozon ar trebui să se consulte în prealabil cu medicul despre posibilitatea de a utiliza purificatorul de aer.

Principiul de funcţionare a purificatorului de aer
- Generatorul ionilor negativi îmbogăţeşte aerul cu milioane de ioni încărcat negativ.
- Pe filtru electrostatic (5) se precipitează microparticulele cu mărimea mai puţin de 0,1 microni, cum ar fi sporuri, polen al plantelor şi praful fin.
- Dispozitivul nu conţine filtrele care necesită înlocuire periodică. Este suficient de a şterge plăcile filtrului electrostatic (5) cu o stofă umedă.
- Ventilatorul asigură fluxul de aer fără impact semnificativ de zgomot.

Utilizare

Pentru circulaţia optimală a aerului purificatorul de aer ar trebuie să fie amplasat la o înălţime aproximativ de 90 cm de la podea.
1. Montaţi dispozitivul pe o suprafaţă plană şi uscată.
2. Întroduceţi fişa cablului electric în priză.
3. Conectaţi dispozitivul, setând comutatorul regimelor de lucru (1) în poziţia «Ion» sau «Fan», se va ilumina indicatorul respectiv al regimului de lucru.
4. În regimul «Ion» lucrează numai ionizatorul, dar în regimul «Fan» lucrează cum ionizatorul aşa şi ventilatorul.
5. Pentru a deconecta dispozitivul setaţi comutatorul regimelor de lucru (1) în poziţia «Off», indicatorul de lucru se va stînge.

Remarcă
- ***Dacă filtrul electroctatic (5) nu este instalat sau este instalat incorect, dispozitivul nu se va conecta.***
- ***O sfîrîitură uşoară în timpul funcţionării a dispozitivului este legătă cu umiditatea relativă a aerului în încăpere, este un fenomen normal.***

CURĂŢAREA DISPOZITIVULUI
Carcasa
- Ştergeţi carcasa dispozitivului cu o bucată de ţesătură uşor umezită, apoi ştergeţi-l până la uscare.
- Este interzisă scufundarea dispozitivului în apă sau în alte lichide.
- Nu utilizaţi substanţele abrazive şi dizolvanţile pentru a curăţa carcasa dispozitivului.
- Periodic curăţiţi orificiile de intrare a aerului (3) cu o perie sau folosiţi aspiratorul de praf cu duza respectivă.

Curăţarea filtrului electrostatic (5)

Este recomandată curăţarea plăcilor filtrului electrostatic (5) o dată pe săptămînă.
- Deconectaţi dispozitivul şi extrageţi fişa cablului electric din priză electrică.
- Extrageţi filtrul electrostatic (5) trăgând mânerul. Nu atingeţi plăcile pînă când nu veţi scoate resturile de la încărcătura statică. Pentru a face acest lucru atingeţi cu plăcile la orice obiect legat la pămînt, de exemplu, conductă de apă sau robinet.
- Ştergeţi plăcile metalice ale filtrului cu o bucată de ţesătură uşor umezită, pentru a înlătura particulele de praf; uscaţi filtrul electrostatic un anumit timp. Înainte de instalare, verificaţi-vă că plăcile filtrului electrostatic sunt uscate complet.
- Instalaţi filtrul electrostatic (5) la loc.

ÎNLĂTURAREA DEFECŢIUNILOR

Defecţiune	Cauzele posibile	Înlăturarea
Dispozitivul nu se conectează.	1. Dispozitivul nu este conectat la reţeaua electrica. 2. Lipsa curentului electric în priza. 3. Nu este instalat sau este instalat incompact filtrul electroctatic. 4. Defectul dispozitivului.	1. Conectaţi dispozitivul la reţeaua electrica. 2. Pentru a verifica încercaţi să conectaţi un alt dispozitiv în aceeaşi priză. 3. Verificaţi dacă filtrul electrostatic este istalat corect. 4. Adresaţi-vă la centrul autorizat de service pentru repararea dispozitivului.

Caracteristici tehnice
1. Alimentarea: 220-240V, ~ 50 Hz
2. Puterea de consum: 5 W
3. Ieşirea ozonului : mai puţin de 0,05 % părţi la un milion
4. Suprafaţă de lucru pînă la 15 m²
5. Productivitatea 18 m³/oră

Producătorul îşi rezervă dreptul de a modifica caracteristicile dispozitivelor fără anunţare prealabilă.

Durata de funcţionare a aparatului – 3 ani

Garanţie

În legătură cu oferirea garanţiei pentru produsul dat, rugăm să Vă adresaţi la distribuitorul regional sau la compania, unde a fost procurat produsul dat. Serviciul de garanţie se realizează cu condiţia prezentării bonului de plată sau a oricărui alt document financiar, care confirmă cumpărarea produsului dat.

Acest produs corespunde cerinţelor EMC, întocmite în conformitate cu Directiva 2004/108/EC i Directiva cu privire la electrosecuritate/joasă tensiune (2006/95/EC).

MW-3602 IM.indd 1
21.11.2013 13:04:27

ČESKÝ

ČISTIČ VZDUCHU S FUNKCÍ IONIZACE
Hlavní účel čističe vzduchu s funkcí ionizace – vytvoření v místnosti optimální koncentrace negativně nabitých iontů, které jsou nutné pro normální životnost lidi, zvířat i rostlin.
Uživajíc iontových čističů vzduchu v bytových místnostech vy budete moc dýchat čirým, skoro horským vzduchem.
Při provozu elektrických spotřebičů je nutně vždy mít na paměti dodržování bezpečnostních opatření.
Pozorně prostudujte návod do provozu vybavení.

Popis
1. Spínač režimů provozu vybavení
2. Otvory pro výstup vzduchu a negativných iontů
3. Mříže lapaní vzduchu
4. Stojan
5. Elektrostatický filtr
6. Indikátor zapojení režimu ionizace "Ion"
7. Indikátor zapojení režimu ventilátoru "Fan"

BEZPEČNOSTNÍ OPATŘENÍ
V zamezení rizika traumat, vzplanutí nebo úhozu elektrickým proudem pří provozu přístroje je nutně dodržovat základních bezpečnostních opatření, včetně následujících:
- Před prvním spouštěním vybavení pozorné pročtete instrukci.
- Před prvním spouštěním přesvědčte se, že provozní napětí přístroje odpovídá napětí sítě.
- Nelze vkládat sítovou zástrčku vybavení do vadných nebo odbytých zásuvek.
- Vytahujíc síťovou linku ze zásuvky, ne natahujte za něj, berte se za zástrčku.
- Ne berte za zásuvku síťové linky a ne dotýkejte pouzdra přístroje mokrým rukama.
- Sledíte, aby linka síťového adaptéru ne týkala se horkých povrchů i ostrých úhly nábytku.
- Nelze navíjet sítovou linku kolem korpusu vybavené a užívat její jako kliky pro přenošení.
- Ne nechávejte zapnuté vybavení bez dozoru.
- Nesmí je využívat vybavení vně prostorů.
- Ne užívejte přístroje v místnostech se zvýšenou vlhkostí, například, v koupelně.
- Ne užívejte přístroje blízko s ohřívacími přístroji.
- Ne spouštějte vybavení v místech, kde rozprašují, aerosole nebo užívají se hořlavě látky.
- Ne zakrývejte vzdušnou mříže i ne vkládejte do něj jakékoliv předměty.
- Igelitové balíky, používané jako adjustace, můžou znamenat nebezpečí. Aby zabránit uškrcení, držíte balení dále od kojenců i dětí. Balík – ne hračka.
- Ne dovolujte děti využívat přístroj jako hračku. Zvláštní pozornost osvědčujte v tom případě, pokud vedle s pracujícím vybavením jsou děti, nebo osoby s omezenými možnostmi.
- Definované vybavení ne je určeno pro použití děti i lidmi s omezenými možnostmi, pokud jen jim ne dané vyhovující i jasný jim předpisy o bezpečném používání vybavení i těch nebezpečí, které mohou vznikat při jeho nesprávném používání osobou, odpovídající za jejich bezpečnost.
- Nesmí se zapojovat a využívat vybavení, pokud ono pracuje z vynechávání, padalo nebo bylo poškozeno. V takých případkách obracejte se v autorizované servisní středisko pro kontrolu i opravu vybavení.
- Před čištěním filtru je nutně vytáhnout vybavení ze zásuvky. Uvnitř baktericidního ultrafialového (UF) světla jsou opary rtuti; zachovejte zvláštní opatrnost při zacházení se světlem.
- Nelze vyhazovat UF-světla do odpadkových kontejnerů. Uklizujte UF-světla v souladu s obvyklými ve vašem kraji pravidly uklizení škodlivých odpadků. Před použitím vybavení odstraníte z něj baktericidní světlo. Čistič vzduchu je určený jen pro domácí využití.

Ozon a vaše zdraví
- Dané vybavení odpovídá požadavkům bezpečnosti pro přístroje, produkujících nevelké množství ozonu, měně 50 ppm (části na milion).
- Lídě, trpící nemoci horních dýchacích cest, plic, srdce a jinými onemocnění, které zvyšují se citlivost k ozonu, musejí předběžně konzultovat se s lékařem co do možnosti užívání čističe vzduchu.

Zaklad práce čističe vzduchu
- Generátor negativně nabíjených iontů rozmnožuje vzduch miliony negativně nabíjených iontů.
- Na elektrostatickém filtru (5) usazuju mikroelementy velikostí měně 0,1 mikronu, také jak spory, rostlinný pyl a mělký prach.
- Ve vybavení nejsou filtry, které potřebuju periodické změny. Desky elektrostatického filtru (5) stačí prošlápnout vlhkou látkou .
- Ventilátor zabezpečuje proudění vzduchu bez značného hluku.

Využiti
Čistič vzduchu naleží umísťovat na výšce cca 90 cm od podlahy pro optimální cirkulaci vzduchu.
1. Ustavte vybavení na rovný suchy povrch.
2. Vložte zástrčku sítově linky do zásuvky.
3. Zapojíte vybavení, nastaviv spínač režimů provozu (1) v poloze «Ion» nebo «Fan», přitom vzplane odpovědný indikátor režimu provozu.
4. V režimu «Ion» funguje jenom ionizátor, a v režimu «Fan» pracuje jak ionizátor, tak i ventilátor.
5. Pro vypnutí vybavení nastavte spínač režimů provozu (1) v poloze «Off», přitom indikátor provozu zhasne.

Poznámka
- *Když elektrostatický filtr (5) ne namontovaný nebo namontovaný nesprávně, vybavení ne zapne se.*
- *Lehký praskot během práce vybavení spojený s relativní humiditou v místnosti, to je normální jev.*

ČIŠTĚNÍ VYBAVENÍ
Pouzdro
- Těleso vybavení otírejte lehce vlhkou látkou, nato vytřete její dosucha.
- Nesmí se ponořovat vybavení do vody nebo jiných kapalin.
- Ne užívejte do čištění pouzdra vybavení abraziv nebo rozpouštědel.
- Periodický čistíte otvory do lapání vzduchu kartáčem nebo užívejte pro to odsavače s odpovídajícím nástavcem.

Čištění elektrostatického filtru (5)
Doporučuje se čistit desky elektrostatického filtru (5) jednou do týdne.
- Odpojíte vybavení a vytáhnete zástrčku sítově šňůry ze zásuvky.
- Vytáhnete elektrostatický filtr (5) popotáhnuv za kliku. Ne dotkejte desek, pokud ne odstraníte zůstatky elektrostatického náboji. Proto dotknete se desky do libovolného uzemněného předmětu, například, do vodovodní roury nebo kohoutka.
- Prošlapte desky lehce vlhkou laťkou, aby odstranit částice prachu; vysušíte elektrostatický filtr přes některý čas. Před montáží přesvědčte se, že desky elektrostatického filtru jsou absolutně suché.
- Vložte elektrostatický filtr (5) na místo.

ODSTŘANENÍ PORUCH

Porucha	Možné zdroje	Náprava
Vybavení ne spouští se	1. Vybavení ne zapojeno do elektrického hnízda. 2. Nedostatek napětí v elektrické zásuvce. 3. Ne namontovaný nebo netěsné namontovaný elektrostatický filtr 4. Porucha vybavení.	1. Připojíte vybavení do elektrické zásuvky. 2. Pro kontrolu pokoušíte zapnut do téže zástrčky jiné, zjevně správné vybavení. 3. Zkontrolujte, správně li namontovaný elektrostatický filtr. 4. Obracejte v autorizování servisní středisko pro nápravu vybavení.

Technické charakteristiky
1. Napájení: 220-240 V ~ 50 Hz
2. Spotřeba: 5 W
3. Výstup ozonu: měně 0,05% elementů na milion
4. Plocha účinnosti – do 15 m²
5. Výkonnost 18 m³/h

Výrobce zachovává za sebou práva měnit charakteristiky vybavení bez předběžného uvědomení

Životnost přístroje – 3 roka

Záruka
Podrobné záruční podmínky poskytne prodejce přístroje. Při uplatňování nároků během záruční lhůty je třeba předložit doklad o zakoupení výrobku.

Tento výrobek odpovídá požadavkům na elektromagnetickou kompatibilitu, stanoveným direktivou 2004/108/EC a předpisem 2006/95/EC Evropské komise o nízkonapěťových přístrojích.

УКРАЇНСЬКА

ОЧИЩУВАЧ ПОВІТРЯ З ФУНКЦІЄЮ ІОНІЗАЦІЇ
Основне призначення очищувача повітря з функцією іонізації - створення в приміщенні оптимальної концентрації негативно заряджених іонів, які необхідні для нормальної життєдіяльності людей, тварин і рослин.
Використовуючи іонний очищувач повітря в житлових приміщеннях, ви зможете дихати чистим, майже гірським повітрям.
При роботі з електроприладами необхідно завжди пам'ятати про дотримання заходів безпеки.
Уважно вивчіть інструкцію з експлуатації пристрою.

Опис
1. Перемикач режимів роботи пристрою
2. Отвори для виходу повітря і негативних іонів
3. Повітрозабірна решітка
4. Підставка
5. Електростатичний фільтр
6. Індикатор включення режиму іонізації "Ion"
7. Індикатор включення режиму вентилятора "Fan"

ЗАХОДИ БЕЗПЕКИ
Щоб знизити ризик отримання травм, виникнення пожежі або ураження електрострумом, при експлуатації електроприладу необхідно дотримуватися основних заходів техніки безпеки, включаючи наступні:
- Перед включенням пристрою уважно вивчіть інструкцію.
- Перед першим включенням переконайтеся, що робоча напруга пристрою відповідає напрузі в електромережі.
- Забороняється вставляти мережеву вилку пристрою в несправні або зношені розетки.
- Виймаючи мережеву вилку з розетки, не тягніть за мережевий шнур, а тримайтеся за вилку.
- Не торкайтеся до корпусу пристрою і мережевий вилці мокрими руками.
- Слідкуйте за тим, щоб мережевий шнур не торкався гарячих поверхонь і гострих крайок меблів.
- Забороняється намотувати шнур на корпус пристрою і використовувати його в якості ручки для перенесення.
- Не залишайте включений пристрій без нагляду.
- Забороняється використовувати пристрій поза приміщеннями.
- Не використовуйте пристрій у приміщенні з підвищеним рівнем вологості, наприклад, у ванній кімнаті.
- Не використовуйте пристрій поруч з нагрівальними пристроями.
- Не вмикайте пристрій у місцях, де розпорошуються аерозолі або використовуються легкозаймисті рідини.
- Не закривайте повітряну решітку і не вставляйте в неї будь-які предмети.
- Поліетиленові пакети, що використовуються в якості упаковки, можуть становити небезпеку. Щоб запобігти біди, тримайте упаковку подалі від немовлят і дітей. Пакет - не іграшка.
- Не дозволяйте дітям використовувати пристрій в якості іграшки. Особливу увагу проявляйте в тому випадку, якщо поряд з працюючим пристроєм знаходяться діти або особи з обмеженими можливостями.
- Цей пристрій не призначений для використання дітьми та людьми з обмеженими можливостями. У виняткових випадках особа, яка відповідає за безпеку, має дати відповідні і зрозумілі інструкції про безпечне використання пристрою і тієї небезпеки, яка може виникати при його неправильному використанні.
- Забороняється включати і використовувати пристрій, якщо він працює з перебіями, падав або був пошкоджений. У цих випадках слід звернутися до авторизованого (уповноваженого) сервісного центру для перевірки і ремонту пристрою.
- Перед чищенням фільтра необхідно обов'язково вийняти пристрій з розетки.
- Очищувач повітря призначений тільки для домашнього використання.

Озон і ваше здоров'я
– Цей пристрій відповідає вимогам безпеки для пристроїв, що виробляють невелику кількість озону, менше 50 ppm (частин на мільйон).
– Люди, які страждають захворюваннями верхніх дихальних шляхів, легенів, захворюваннями серця та іншими хворобами, що підвищують чутливість до озону, повинні попередньо проконсультуватися з лікарем про можливість використання очисника повітря.

Принцип дії очищувача повітря
– Генератор негативних іонів збагачує повітря мільйонами негативно заряджених іонів.
– На електростатичному фільтрі (5) осідають мікрочастинки розміром менше 0,1 мікрона, такі як спори, пилок рослин і дрібний пил.
– Пристрій не містить фільтрів, які вимагають періодичної заміни. Досить протерти вологою тканиною пластини електростатичного фільтра (5).
– Вентилятор забезпечує потік повітря без значного шумового ефекту.

Використання
Очищувач повітря слід розміщувати на висоті приблизно 90 см від підлоги для оптимальної циркуляції повітря.
1. Встановіть пристрій на рівну суху поверхню.
2. Вставте вилку мережевого шнура у розетку.
3. Включіть пристрій, встановивши перемикач режимів роботи (1) в положення «Ion» або «Fan», при цьому загориться відповідний індикатор режиму роботи.
4. У режимі «Ion» працює тільки іонізатор, а в режимі «Fan» працює як іонізатор, так і вентилятор.
5. Для вимкнення пристрою встановіть перемикач режимів роботи (1) в положення «Off», при цьому індикатор роботи згасне.

Примітка
- *Якщо електростатичний фільтр (5) не встановлено чи встановлено невірно, то пристрій не включиться.*
- *Легке потріскування під час роботи пристрою пов'язано з відносною вологістю повітря в приміщенні, це нормальне явище.*

ЧИЩЕННЯ ПРИСТРОЮ
Корпус
- Протирайте корпус пристрою злегка вологою тканиною, після чого протріть його насухо.
- Забороняється занурювати пристрій у воду або будь-які інші рідини.
- Не використовуйте абразивні миючі засоби або розчинники для чищення корпусу пристрою.
- Періодично очищайте повітрозабірні решітки(3) щіткою або скористайтесь для цього пилососом з відповідною насадкою.

Чищення електростатичного фільтра (5)
- Рекомендується очищати пластини електростатичного фільтра (5) один раз на тиждень.
- Вимкніть пристрій та вийміть вилку мережевого шнура з електричної розетки.
- Вийміть електростатичний фільтр (5) потягнувши за ручку. Не торкайтеся до пластин, поки не знімете з них залишок статичного заряду. Для цього доторкніться пластинами до будь-якого заземленого предмету, наприклад до водопровідної труби або крана.
- Протріть пластини злегка вологою тканиною, щоб видалити частки пилу; просушіть електростатичний фільтр протягом деякого часу. Перед встановленням переконайтеся, що пластини електростатичного фільтра абсолютно сухі.
- Встановить електростатичний фільтр (5) на місце.

УСУНЕННЯ НЕСПРАВНОСТЕЙ

Несправність	Можливі причини	Усунення
Пристрій не включається	1. Пристрій не включено в електричну розетку. 2. Відсутність напруги в електричній розетці. 3. Не встановлено або нещільно встановлено електростатичний фільтр 4. Несправність пристрою.	1. Увімкніть пристрій в електричну розетку. 2. Для перевірки спробуйте включити в ту ж розетку інший, завідома робочий пристрій. 3. Перевірте, чи правильно встановлено електростатичний фільтр. 4. Зверніться в авторизований (уповноважений) сервісний центр для ремонту пристрою.

Технічні характеристики
1. Електроживлення: 220-240 В ~ 50 Гц
2. Споживана потужність: 5 Вт
3. Вихід озону: менше 0,05% частин на мільйон
4. Площа роботи до 15 м²
5. Продуктивність 18 м³/час

Виробник залишає за собою право змінювати характеристики пристроїв без попереднього повідомлення

Термін служби пристрою – 3 роки

Гарантія
Докладні умови гарантії можна отримати в дилера, що продав дану апаратуру. При пред'явленні будь-якої претензії протягом терміну дії даної гарантії варто пред'явити чек або квитанцію про покупку.

Даний виріб відповідає вимогам до електромагнітної сумісності, що пред'являються директивою 2004/108/ЕС Ради Європи й розпорядженням 2006/95/ЕС по низьковольтних апаратурах.

БЕЛАРУСКІ

АЧЫШЧАЛЬНІК ПАВЕТРА З ФУНКЦЫЯЙ ІЯНІЗАЦЫІ
Асноўнае прызначэнне ачышчальніка паветра з функцыяй іянізацыі - стварэнне ў памяшканні аптымальнай канцэнтрацыі адмоўна зараджаных іёнаў, якія неабходныя для нармалёвай жыццядзейнасці людзей, жывёлін і раслін.
Выкарыстоўваючы іённыя ачышчальнікі паветра ў жылых памяшканнях, вы зможаце дыхаць чыстым, амаль горным паветрам.
Пры працы з электрапрыборамі неабходна заўсёды памятаць аб прытрымліванні мер бяспекі.
Уважліва вывучыце інструкцыю па эксплуатацыі прылады.

Апісанне
1. Перамыкач рэжымаў працы прылады
2. Адтуліны для выхаду паветра і адмоўных іёнаў
3. Паветразаборная рашотка
4. Падстаўка
5. Электрастатычны фільтр
6. Індыкатар уключэння рэжыму іянізацыі "Ion"
7. Індыкатар уключэння рэжыму вентылятара "Fan"

МЕРЫ БЯСПЕКІ
Каб знізіць рызыку атрымання траўм, узнікнення пажару або паразы электратокам, пры эксплуатацыі электрапрыбора неабходна выконваць асноўныя меры тэхнікі бяспекі, уключаючы наступныя:
- Перад уключэннем прылады ўважліва вывучыце інструкцыю.
- Перад першым уключэннем упэўніцеся, што працоўная напруга прылады адпавядае напрузе ў электрасетцы.
- Забараняецца ўстаўляць сеткавую вілку прылады ў няспраўныя або зношаныя разеткі.
- Вымаючы сеткавую вілку з разеткі, не цягніце за сеткавы шнур, а трымайцеся за вілку.
- Не датыкайцеся да корпуса прылады і сеткавай вілкі мокрымі рукамі.
- Сачыце за тым, каб сеткавы шнур не дакранаўся да гарачых паверхняў і вострых пругоў мэблі.
- Забараняецца намотваць сеткавы шнур на корпус прылады і выкарыстоўваць яго ў якасці ручкі для пераноскі.
- Не пакідайце ўключаную прыладу без нагляду.
- Забараняецца выкарыстоўваць прыладу па-за памяшканнямі.
- Не выкарыстоўвайце прыладу ў памяшканні з падвышаным узроўнем вільготнасці, напрыклад, у ваннай пакоі.
- Не выкарыстоўвайце прыладу побач з награвальнымі прыладамі.
- Не ўключайце прыладу ў месцах, дзе распыляюцца аэразолі альбо выкарыстоўваюцца лёгкаўзгаральныя вадкасці.
- Не зачыняйце паветраную рашотку і не ўстаўляйце ў яе якія-небудзь прадметы.
- Поліэтыленавыя пакеты, якія выкарыстоўваюцца ў якасці пакавання, могуць уяўляць небяспеку. Каб прадухіліць бяду, трымайце пакаванне далей ад немаўлятаў і дзяцей. Пакет - не цацка.
- Не дазваляйце дзецям выкарыстоўваць прыладу ў якасці цацкі. Адмысловую ўвага выяўляйце ў тым выпадку, калі побач з працуючай прыладай знаходзяцца дзеці або асобы з абмежаванымі магчымасцямі.
- Дадзеная прылада не прызначана для выкарыстання дзецьмі і людзьмі з абмежаванымі магчымасцямі. У выключных выпадках асоба, якая адказвае за бяспеку, павінна даць адпаведныя і зразумелыя інструкцыі аб бяспечным выкарыстанні прылады і тых небяспеках, якія могуць узнікаць пры яе няправільным выкарыстанні.
- Забараняецца ўключаць і выкарыстоўваць прыладу, калі яна працуе з перабоямі, падала або была пашкоджана. У гэтых выпадках варта звярнуцца ў аўтарызаваны (упаўнаважаны) сэрвісны цэнтр для праверкі і рамонту прылады.
- Перад чысткай фільтра неабходна абавязкова вынясць вілку сеткавага шнура з разеткі.
- Ачышчальнік паветра прызначаны толькі для хатняга выкарыстання.

Азон і ваша здароўе
– Дадзеная прылада адпавядае патрабаванням бяспекі для прылад, якія выпрацоўваюць невялікую колькасць азону - меней за 50 ppm (частак на мільён).
– Людзі, якія пакутуюць ад захворванняў верхніх дыхальных шляхоў, лёгкіх, захворванняў сэрца і іншых хвароб, якія падвышаюць адчувальнасць да азону, павінны папярэдне пракансультавацца з лекарам аб магчымасці выкарыстання ачышчальніка паветра.

Прынцып дзеяння ачышчальніка паветра
– Генератар адмоўных іёнаў узбагачае паветра мільёнамі адмоўна зараджаных іёнаў.
– На электрастатычным фільтры (5) абложваюцца мікрачасціны памерам меней за 0,1 мікрона, такія як споры, пылок раслін і дробны пыл.
– Прылада не ўтрымоўвае фільтраў, якія патрабуюць перыядычнай замены. Досыць праціраць вільготнай тканінай пласціны электрастатычнага фільтра (5).
– Вентылятар забяспечвае струмень паветра без значнага шумавога эфекту.

Выкарыстанне
Ачышчальнік паветра варта размяшчаць на вышыні прыкладна 90 см ад полу для аптымальнай цыркуляцыі паветра.
1. Усталюйце прыладу на роўнай сухой паверхні.
2. Устаўце вілку сеткавага шнура у разетку.
3. Уключыце прыладу, усталяваўшы перамыкач рэжымаў працы (1) у становішча «Ion» або «Fan», пры гэтым загарыцца адпаведны індыкатар рэжыму працы.
4. У рэжыме «Ion» працуе толькі іянізатар, а ў рэжыме «Fan» працуе як іянізатар, так і вентылятар.
5. Для выключэння прылады ўсталюйце перамыкач рэжымаў працы (1) у становішча «Off», пры гэтым індыкатар працы згасне.

Нататка
– *Калі электрастатычны фільтр (5) не ўсталяваны або ўсталяваны няправільна, тады прылада не ўключыцца.*
– *Лёгкае потрэскванне падчас працы прылады звязана з адноснай вільготнасцю паветра ў памяшканні, гэтая нармалёвая з'ява.*

ЧЫСТКА ПРЫЛАДЫ
Корпус
– Праціраўце корпус прылады злёгку вільготнай тканінай, пасля чаго працірыце яго насуха.
– Забараняецца апускаць прыладу ў ваду або любыя іншыя вадкасці.
– Не выкарыстоўвайце абразіўныя мыючыя сродкі або растваральнікі для чысткі корпуса прылады.
– Перыядычна чысціце паветразаборную рашотку (3) шчоткай або скарыстайцеся для гэтага пыласосам з адпаведнай насадкай.

Чыстка электрастатычнага фільтра (5)
Рэкамендуецца чысціць пласціны электрастатычнага фільтра (5) раз у тыдзень.
– Адключыце прыладу і выміце вілку сеткавага шнура з электрычнай разеткі.
– Выміце электрастатычны фільтр (5) пацягнуўшы за ручку. Не датыкайцеся да пласцін, пакуль не знімеце з іх астатак статычнага зарада. Для гэтага дакраніцеся пласцінамі да любога заземленага прадмета, напрыклад, да вадаправоднай трубы або крану.
– Працярыце металічныя пласціны фільтра злёгку вільготнай тканінай, каб выдаліць часціцы пылу; прасушыце электрастатычны фільтр на працягу некаторага часу. Перад усталёўкай упэўніцеся, што пласціны электрастатычнага фільтра абсалютна сухія.
– Усталюйце электрастатычны фільтр (5) на месца.

УХІЛЕННЕ НЯСПРАЎНАСЦЯЎ

Няспраўнасць	Магчымыя прычыны	Ухіленне
Прылада не ўключаецца	1. Прылада не ўключана ў электрычную разетку. 2. Адсутнасць напругі ў электрычнай разетцы. 3.Не ўсталяваны або няшчыльна ўсталяваны электрастатычны фільтр. 4.Няспраўнасць прылады.	1. Уключыце прыладу ў электрычную разетку. 2. Для праверкі паспрабуйце ўключыць у тую жа разетку іншую прыладу. 3. Праверце, правільнасць усталёўкі электрастатычнага фільтра. 4. Звярніцеся ў аўтарызаваны (упаўнаважаны) сэрвісны цэнтр для рамонту прылады.

Тэхнічныя характарыстыкі
1. Электрасілкаванне: 220-240 В ~ 50 Гц
2. Спажываемая магутнасць: 5 Вт
3. Выхад азону: меней 0,05% частак на мільён
4. Плошчад на работа до 15 м²
5. Прадукцыйнасць 18 м³/гадзіну

Вытворца пакідае за сабою права змяняць характарыстыкі прылад без папярэдняга апавяшчэння

Тэрмін службы прыбора – 3 гады

Гарантыя
Падрабязнае апісанне умоў гарантыйнага абслугоўвання могут быць атрыманы у таго дылера, ў якога была набыта тэхніка. Пры звароце за гарантыйным абслугоўваннем абавязкова павінна быць прад'яўлена купчая альбо квітанцыя аб аплаце.

ЎЗБЕК

IONLASH XUSUSIYATLI HAVO TOZALAGICH
Ionlash xususiyatli havo tozalagichning asosiy vazifasi – xonada insonlar, hayvonlar va o'simliklarning me'yordagi hayot faoliyati uchun zarur bo'ladigan manfiy quvvatli ionlarning optimal konsentrasiyasini hosil qilish hisoblanadi.
Ionli havo tozalagichni uyda ishlatsangiz toza, deyarli tog' havosi bilan nafas olasiz.
Elektr jihozlarini ishlatganda xavfsizlik qoidalariga amal qilish kerakligini esdan chiqarmaslik zarur.
Jihozni ishlatish qoidalarini diqqat bilan o'qib chiqing.

Asosiy qismlari
1. Jihoz ishlash holatini o'zgartirish murvati
2. Havo va manfiy ionlar chiqish joyi
3. Havo olish panjarasi
4. Qo'yish joyi
5. Elektrostatik filtr
6. Ionlash xususiyati ishlayotgani ko'rsatgichi "Ion"
7. Ventilyator ishlayotgani ko'rsatgichi "Fan"

XAVFSIZLIK QOIDALARI
Jarohat olish, yong'in chiqishi yoki tok urishi xavfini kamaytirish uchun elektr jihozini ishlatganda quyidagi asosiy xavfsizlik qoidalariga, xususan quyidagilarga amal qilish kerak:
- Jihozni ishlatishdan oldin qo'llanmasini diqqat bilan o'qib chiqing.
- Birinchi marta ishlatishdan oldin jihoz ishlaydigan elektr quvvati elektr tarmog'idagi quvvatga to'g'ri kelishini tekshirib ko'ring.
- Elektr vilkasini nosoz yoki eskirgan rozetkalarga ulash ta'qiqlanadi.
- Elektr vilkasini rozetkadan chiqarganda eletr shnurini emas, vilkasini ushlab torting.
- Jihoz korpusini, elektr vilkasini xo'l qo'l bilan ushlamang.
- Elektr shnuri issiq joylarga, mebelning o'tkir qirrasiga tegmayotganiga qarab turing.
- Elektr shnurini jihoz korpusiga o'rash, uni ushlab jihozni ko'tarish ta'qiqlanadi.
- Ishlayotgan jihozni qarovsiz qoldirmang.
- Jihozni xonadan tashqarida ishlatish ta'qiqlanadi.
- Jihozni namlik ko'p bo'ladigan xonalarda, misol uchun, vannaxonada ishlatmang.
- Jihozni isitish vositalari yaqinida ishlatmang.
- Jihozni aerozol purkalayotgan, tez yonadigan moddalar ishlatilayotgan joyda ishlatmang.
- Havo panjarasini yopib qo'ymang, unga biror yot jism tushirmang.
- O'rashga ishlatiladigan polietilen plyonkalar xavfli bo'lishi mumkin. Falokat bo'lmasligi uchun o'ramlarini bolalar bilan go'daklardan uzoqroqqa qo'ying. Paket o'yinchoq emas.
- Bolalar jihozni o'yinchoq qilib o'ynashlariga ruxsat bermang. Ishlayotgan jihoz yaqinida bolalar va imkoniyati cheklangan insonlar bo'lganda ayniqsa ehtiyot bo'ling.
- Jihoz bolalar va imkoniyati cheklangan insonlarning ishlatishi uchun mo'ljallanmagan, juda zarur bo'lganda ularning xavfsizligi uchun javob beradigan shaxs jihozni xavfsiz ishlatish qoidalarini to'liq va tushunarli qilib o'rgatishi va u noto'g'ri ishlatilganda qanday xavf bo'lishi mumkinligini tushuntirishi kerak.
- Bir ishlab bir ishlamayotgan, tushib ketgan yoki bror joyi shikastlangan jihozni ishatish ta'qiqlanadi. Shunday bo'lganda tekshirtirish va ta'mirlatish uchun vakolatli xizmat markaziga olib boring.
- Filtrni tozalashdan oldin albatta elektr vilkasini rozetkadan chiqarib qo'yish kerak.
- Havo tozalagich faqat uy sharoitida ishlatishga mo'ljallangan.

Ozon va sog'lig'ingiz
– Jihoz oz miqdorda - 50 ppm (millionga qism) ozon chiqaradigan jihozlarga nisbatan qo'llaniladigan xavfsizlik talablariga muvofiq ishlangan.
– Yuqori nafas yo'llari kasal, o'pkasi, yuragi kasal, ozonga ta'sirchan kasalligi bor insonlar havo tozalagichni ishlatishdan oldin uni ishlatishlari mumkinligi haqida vrach bilan maslahatlashib olishlari kerak.

Havo tozalagichning ishlash usuli
– Manfiy ion generatori havoni millionlab manfiy quvvatlangan ionlar bilan to'ydiradi.
– O'lchami 0,1 mikrondan kam bo'lgan spora, o'simlik changlari va mayda chang kabi mikrozarralar Elektrostatik filtrda (5) cho'kadi.
– Jihoz filtrni almashtirish kerak emas. Elektrostatik filtr (5) plastinalarini nam mato bilan artish kifoya qiladi.
– Ventilyator ko'p shovqin chiqarmasdan havoni haydab turadi.

Ishlatish
Havo yaxshi aylanishi uchun havo tozalagichni poldan taxminan 90 cm balandga qo'yish kerak.
1. Jihozni tekis, qo'zg'olmaydigan joyga qo'ying.
2. Elektr shnur vilkasini rozetkaga ulang.
3. Ishlash holatini o'zgartirish murvatini (1) «Ion» yoki «Fan» tomonga o'tkazib jihozni ishlating, shunda qaysi holatda ishlayotganini ko'rsatish chirog'i yonadi.
4. «Ion» holatida faqat ionlovchining o'zi ishlaydi, «Fan» holatida esa ionlovchi ham ventilyator ham ishlaydi.
5. Jihozni o'chirish uchun ish holatini o'zgartirish murvatini (1) «Off» tomonga o'tkazib qo'ying, shunday ishlayotganini ko'rsatish chirog'i o'chadi.

Eslatma:
– *Agar elektrostatik filtri (5) qo'yilmagan yoki noto'g'ri qo'yilgan bo'lsa jihoz ishlamaydi.*
– *Xonadagi nisbiy namlik sabab jihoz ishlayotganda past shiqillagan ovoz eshitilib turadi, bunday bo'lishi tabiiy.*

JIHOZNI TOZALASH
Korpusi
– Jihoz korpusini bir oz nam mato bilan arting, shundan keyin quriguncha artib oling.
– Jihozni suvga yoki boshqa suyuqlikka solish ta'qiqlanadi.
– Jihoz korpusini tozalash uchun qirib tozalaydigan vositalar yoki eritgichlar ishlatmang.
– Vaqti-vaqti bilan havo olish panjarasini (3) cho'tka bilan yoki to'g'ri keladigan birikma ulangan chang tortgich bilan tozalab turing.

Elektrostatik filtrni tozalash (5)
Elektrostatik filtr (5) plastinalarini bir xaftada bir marta tozalab turish tavsiya qilinadi.
– Elektr shnuri vilkasini rozetkadan chiqarib oling.
– Dastagidan ushlab elektrostatik filtrni (5) chiqarib oling. Qolgan statik quvvatni ketkazmaguncha plastinalariga qo'l tekkizmang. Buning uchun plastinani yerga tutalgan istalgan buyumga, misol uchun suv quvuriga yoki jo'mrakka tekkizing.
– Changini ketkazish uchun plastinalarini nam mato bilan arting; elektrostatik filtrni qurishi uchun qo'yib qo'ying. Joyiga qo'yishdan oldin elektrostatik filtr plastinalari to'liq quriganini tekshirib ko'ring.
– Elektrostatik filtrni (5) joyiga qo'ying.

NOSOZLIKLARNI TUZATISH

Nosozlik	Bo'lishi mumkin bo'lgan sababi	Tuzatish
Jihoz ishlamayapti	1. Jihoz elektr rozetkasiga ulanmagan. 2. Elektr rozetkasida tok yo'q. 3. Elektrostatik filtr qo'yilmagan yoki yaxshi qo'yilmagan. 4. Jihozning biror joyi buzilgan	1. Jihozni elektr rozetkasiga ulang. 2. Tekshirish uchun shu rozetkaga boshqa jihozni ulab ko'ring. 3. Elektrostatik filtr yaxshi o'rnatilganini tekshirib ko'ring. 4. Ta'mirlatish uchun vakolatli xizmat markaziga olib boring.

Texnik xususiyatlari
1. Ishlaydigan elektr quvvati: 220-240 V ~ 50 Hz
2. Ishlatadigan quvvati: 5 W
3. Ozon chiqishi: millionga 0,05% zarradan kam
4. Ishlash sahni 15 m² gacha
5. Ishlash samarasi: 18 m³/soat

Ishlab chiqaruvchi oldindan xabar bermay jihoz texnik xususiyatlarini o'zgartirish huquqini saqlab qoladi.

Jihozning ishlash muddati – 3 yil

Kafolat shartlari
Ushbu jihozga kafolat berish masalasida hududiy diler yoki ushbu jihoz xarid qiningan kompaniyaga murojaat qiling. Kassa cheki yoki xaridni tasdiqlaydigan boshqa bir moliyaviy hujjat kafolat xizmatini berish sharti hisoblanadi.

Ushbu jihoz 2004/108/EC Ko'rsatmasi asosida belgilangan va Quvvat kuchini belgilash Qonunida (2006/95/EC) aytilgan YAXS talablariga muvofiq keladi.

GB
A production date of the item is indicated in the serial number on the technical data plate. A serial number is an eleven-unit number, with the first four figures indicating the production date. For example, serial number 0606xxxxxxx means that the item was manufactured in June (the sixth month) 2006.

DE
Das Produktionsdatum ist in der Seriennummer auf dem Schild mit technischen Eigenschaften dargestellt. Die Seriennummer stellt eine elfstellige Zahl dar, die ersten vier Zahlen bedeuten dabei das Produktionsdatum. Zum Beispiel bedeutet die Seriennummer 0606xxxxxxx, dass die Ware im Juni (der sechste Monat) 2006 hergestellt wurde.

RUS
Дата производства изделия указана в серийном номере на табличке с техническими данными. Серийный номер представляет собой одиннадцатизначное число, первые четыре цифры которого обозначают дату производства. Например, серийный номер 0606xxxxxxx означает, что изделие было произведено в июне (шестой месяц) 2006 года.

KZ
Бұйымның шығарылған мерзімі техникалық деректері бар кестедегі сериялық нөмірде көрсетілген. Сериялық нөмір он бір саннан тұрады, оның бірінші төрт саны шығару мерзімін білдіреді. Мысалы, сериялық нөмір 0606xxxxxxx болса, бұл бұйым 2006 жылдың маусым айында (алтыншы ай) жасалғанын білдіреді.

RO/MD
Data fabricării este indicată în numărul de serie pe tabelul cu datele tehnice. Numărul de serie reprezintă un număr din unsprezece cifre, primele patru cifre indicînd data fabricării. De exemplu, dacă numărul de serie este 0606xxxxxxx, înseamnă că produsul dat a fost fabricat în iunie (luna a asea) 2006.

CZ
Datum výroby spotřebiče je uveden v sériovém čísle na výrobním štítku s technickými údaji. Sériové číslo je jedenáctimístní číslo, z nichž první čtyři číslice znamenají datum výroby. Například sériové číslo 0606xxxxxxx znamená, že spotřebič byl vyroben v červnu (šestý měsíc) roku 2006.

UA
Дата виробництва виробу вказана в серійному номері на табличці з технічними даними. Серійний номер представляє собою одинадцятизначне число, перші чотири цифри якого означають дату виробництва. Наприклад, серійний номер 0606xxxxxxx означає, що виріб був виготовлений в червні (шостий місяць) 2006 року.

BEL
Дата вытворчасці вырабу паказана ў серыйным нумары на таблічке з тэхнічнымі дадзенымі. Серыйны нумар прадстаўляе сабою адзінаццатае чысло, першыя чатыры лічбы якога абазначаюць дату вытворчасці. Напрыклад, серыйны нумар 0606xxxxxxx азначае, што выраб быў зроблен ў чэрвені (шосты месяц) 2006 года.

UZ
Mahsulot ishlab chiqarilgan muddat texnik xususiyatlari yozilgan yorliqdagi seriya raqamida ko'rsatilgan. Seriya raqami o'n bitta raqamdan iborat bo'ladi, birinchi to'rtta son ishlab chiqarilgan sanani bildiradi. Misol uchun, seriya raqami 0606xxxxxxx bo'lsa, mahsulot iyun (oltinchi oy) 2006 yili ishlab chiqarilgan bo'ladi.

© ООО ГОЛДЕР-ЭЛЕКТРОНИКС, 2013
© GOLDER-ELECTRONICS LLC, 2013

Maxwell
моя первая любовь

Инструкция по эксплуатации

RUS Инструкция по эксплуатации 2
GB Manual instruction 3
DE Die betriebsanweisung 4
KZ Пайдалану нұсқасы 5
RO/MD Instrucțiune de exploatare 6
CZ Návod k použití 7
UA Інструкція з експлуатації 8
BEL Інструкцыя па эксплуатацыі 9
UZ Foydalanish qoidalari 10

Очиститель воздуха с функцией ионизации
MW-3602 SR/PR

www.maxwell-products.com, www.maxwell-products.ru

MW-3602 IM.indd 2 21.11.2013 13:04:28